STANLEY
Engineered Fastening

Instruction Manual

HU - Hidropneumatikus
vakszegecs-anya belövő szerszám

ProSert™ XTN20 Blind Rivet Nut Tool – 74202

Hydro-Pneumatic Power Tool

POP® Avdel®

Fig. 1

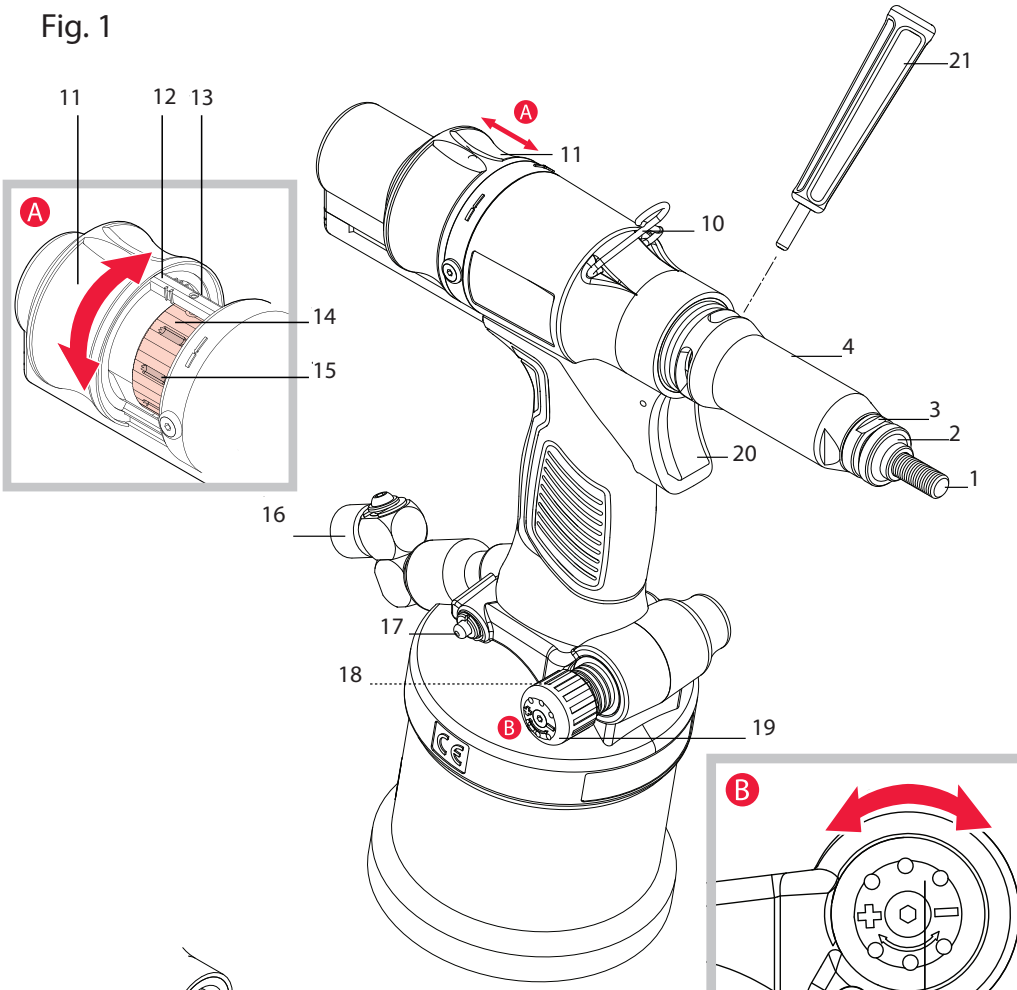

Fig. 2

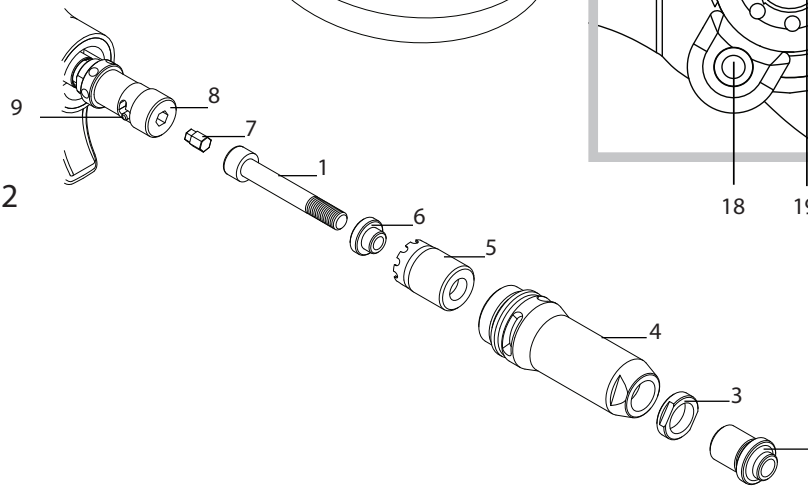

Fig. 3

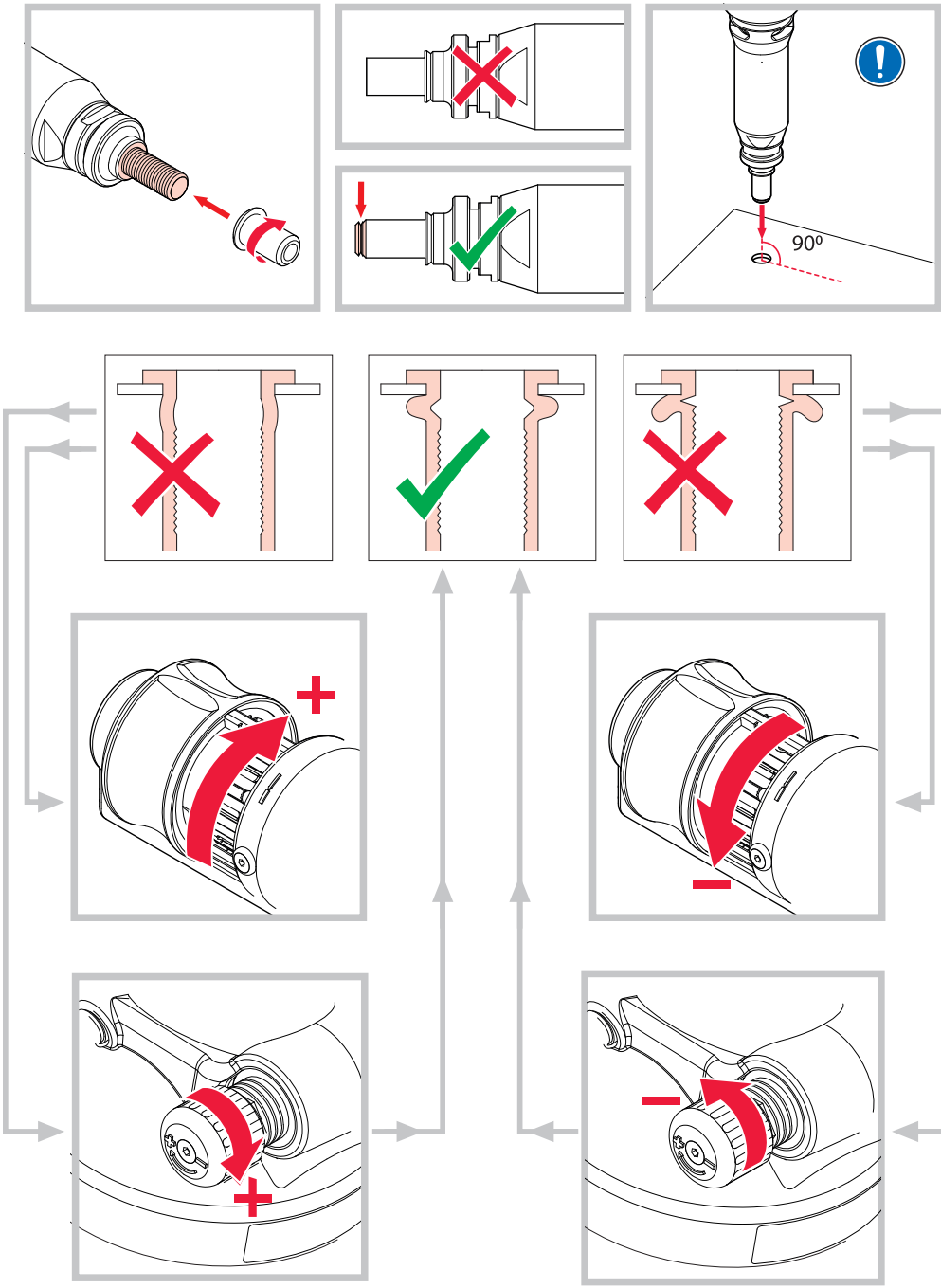

© 2015 Stanley Black & Decker, Inc.
Minden jog fenntartva.

A megadott információkat tilos lemásolni és/vagy bármilyen (elektronikus vagy mechanikus) eszközök segítségével közzétenni a STANLEY Engineered Fastening kifejezett előzetes írásbeli engedélye nélkül.
A megadott információk ezen termék bevezetésének időpontjában ismert adatokon alapulnak. A STANLEY Engineered Fastening üzletpolitikájának része a folyamatos termékfejlesztés, ezért a termékekben változások történhetnek. A megadott információk csak a STANLEY Engineered Fastening által szállított eredeti állapotú termékre vonatkoznak. A STANLEY Engineered Fastening ezért nem felelős a termék eredeti műszaki jellemzőitől való eltérésektől származó semmilyen kárért.

A rendelkezésre álló adatokat a legnagyobb gondossággal állítottuk össze. A STANLEY Engineered Fastening viszont nem vállal felelősséget az adatok esetleges hibáiért és azok következményeiért. A STANLEY Engineered Fastening nem vállal felelősséget harmadik fél által végzett tevékenységből származó károkért. A STANLEY Engineered Fastening által használt munkanevek, márkanevek, bejegyzett márkanevek stb. nem tekinthetők szabadon használhatónak, azokra is a márkanevek védelmére vonatkozó jogszabályok érvényesek.

TARTALOM

OLDAL

1. Biztonsági definíciók 6

2. Műszaki adatok 8
2.1 Belövő szerszám műszaki adatok 8
2.2 A csomag tartalma 8
2.3 Fő részek 9

3. Szerszám beállítás 10

4. Kezelési útmutató 10
4.1 Orrszerelvény 10
4.2 Levegő ellátás 11
4.3 Beállítási utasítások 11

5. Használat módszere 12

6. A szerszám karbantartása 13
6.1 Napi karbantartás 13
6.2 Heti karbantartás 13

7. Megfelelőségi nyilatkozat 14
8. Védje befektetését! Jótállás regisztráció 15

A használati útmutatót a szerszámot szerelő vagy használó minden személynek el kell olvasnia, különös tekintettel a biztonsági utasításokra.

1. Biztonsági definíciók

Az alábbi definíciók az egyes figyelmeztető szavakhoz társított veszély súlyosságára utalnak. Kérjük, olvassa el a kézikönyvet, és figyeljen ezekre a szimbólumokra.

⚠ **VESZÉLY**: Olyan közvetlen veszélyt jelez, amely halálos vagy súlyos sérülést okoz.

⚠ **FIGYELMEZTETÉS**: Olyan potenciális veszélyt jelez, amely halálos vagy súlyos sérülést okozhat.

⚠ ***VIGYÁZAT**: Potenciális veszélyt jelez, amely könnyű vagy közepesen súlyos sérülést okozhat.*
***VIGYÁZAT**: Szimbólum nélkül olyan potenciálisan veszélyes helyzetet jelöl, amely anyagi károkkal járhat.*

A termék szakszerűtlen használata, karbantartása súlyos sérülést és dologi károkat okozhat. A készülék használata előtt figyelmesen el kell olvasni minden figyelmeztetést, használati utasítást. A motoros szerszámok használatakor be kell tartani az alapvető munkavédelmi óvintézkedéseket, hogy csökkentsük a balesetek kockázatát.

ŐRIZZE MEG EZT AZ ÚTMUTATÓT.
FIGYELMEZTETÉS:

1. *A STANLEY Engineered Fastening vakszegecs anya belövő csak rendeltetése szerint használható.*

2. *Csak a gyártó által ajánlott alkatrészeket, kötőelemeket és tartozékokat használja.*

3. *Semmilyen átalakítást ne végezzen a szerszámon. A szerszám bárminemű átalakítása esetén minden felelősség az ügyfelet terheli, ez egyben érvénytelenít minden vonatkozó jótállást.*

4. *Használat előtt ellenőrizze, hogy a mozgó alkatrészek nem állítódtak-e el vagy nem szorulnak-e, nincsenek-e a szerszámon törött alkatrészek, nem áll-e fenn a szerszám működését nehezítő más körülmény. Ha sérült a szerszám, használat előtt javíttassa meg. Használat előtt a beállító kulcsot, villáskulcsot el kell távolítani.*

5. *A szerszámot mindig biztos üzemállapotban kell tartani, rendszeres időközönként a működését és épségét szakemberrel át kell vizsgáltatni. A szétszerelést csak szakember végezheti. A karbantartási utasítások figyelembe vétele nélkül nem szabad a szerszám szétszerelését megkezdeni.*

6. *Az üzemi tápnyomásnak nem szabad 7 bar (100 PSI) felett lennie.*

7. *A gépkezelőknek és az munkaterületen tartózkodóknak ANSI Z87.1 CAN/CSA Z94.3 szerinti oldalellenzős jóváhagyott biztonsági szemüveget kell viselniük Üzem közben mindig viseljen védőszemüveget és fülvédőt.*

8. *Megfelelő öltözéket viseljen. Ne hordjon ékszert vagy laza ruházatot munkavégzés közben. Haját, ruháját és kesztyűjét tartsa távol a mozgó alkatrészektől. A laza ruházat, az ékszerek vagy a hosszú haj beleakadhatnak a mozgó alkatrészekbe.*

9. *Működő szerszámot tilos mások felé irányítani.*

10. *TILOS a szerszámot az orr burkolat levételével működtetni.*

11. *A szerszám használata előtt vegyen fel biztos testhelyzetet, álljon stabilan a lábán.*

12. *Használat előtt a levegővezetékek épségét meg kell vizsgálni, minden csatlakozásnak biztonságosnak kell lennie. Ne tegyen nehéz tárgyakat a tömlőkre. Az éles ütődés okozta belső sérülés miatt a tömlő idő előtt tönkremehet.*

13. *Ne emelje a belövő szerszámot a tömlőnél fogva. Mindig a belövő szerszám fogantyúját használja.*

14. *A szellőző nyílásokat nem szabad akadályozni, nem szabad letakarni.*

15. *A szerszámról karbantartás, az orr rész levétele, felhelyezése vagy beállítása előtt mindig le kell venni a levegőtömlőt.*

16. *Tartsa a szerszám fogantyúkat szárazon, tisztán, olajtól és zsírtól mentesen.*

17. *A szerszám egyik helyről a másikra vitele közben a kezét vegye le a ravaszról, nehogy véletlenül elindítsa.*

18. *Működő szerszámot tilos felügyelet nélkül hagyni. A szerszámról használaton kívül le kell csatlakoztatni a levegőtömlőt.*

19. *Továbblépés előtt elegendő szabad hely kell a gépkezelő kezének.*

20. *A szerszámot nem szabad leejteni, nem szabad kalapácsként használni.*

21. *A szerszám hidraulikus rendszerébe piszok, idegen anyag nem kerülhet, ez üzemi hibát okoz a gépben.*

A STANLEY Engineered Fastening irányelve, hogy a termékeit folyamatosan fejleszti és javítja fenntartja a jogot bármely termék műszaki adatainak előzetes bejelentés nélküli megváltoztatására.

2. Műszaki adatok

AZ ORR CSERÉN KÍVÜL SEMMILYEN KÖRÜLMÉNYEK KÖZÖTT NEM SZABAD KARBANTARTÁST, SZERVIZELÉST VÉGEZNI.

A ProSert XTN20 hidropneumatikus szerszám az erő, a lökethossz beállításával a STANLEY Engineered Fastening vakszegecs anyák behelyezésére készült.

A ProSert XTN20 szerszám a megfelelő orr szerelvénnyel társítva az M3 - M10 közötti vakszegecs anyák behelyezésére készült. Angolszász méretezésű orrszerelvény is kapható az UNC és UNF hüvelyk menetméretű vakszegecs anyákhoz.

A biztonsági utasításokat mindig be kell tartani.

2,1. Belövő szerszám műszaki adatok

Húzóerő:	Húzóerő a megadott 5,0 bar húzónyomáson	17,65 kN	3968 lbf
Levegő tápnyomás:	Min/Max	5-7 bar	72,5-101,5 lbf/in^2
Olajnyomás:	Húzóerő (max):	230 bar	3336 lbf/in^2
Löket:	Dugattyúlöket	3-7 mm	0,118-0,275 in
Súly:	Orrszerelvénnyel együtt	1,59 kg	3,50 lb
Zajszint:	Zaj szórása: K=3dB(A)	<75 dB(A)	<75 dB(A)
Rezgés:	Rezgés szórása: K=0,1 m/s^2	<2,5 m/s^2	<8 ft/s^2
Motor fordulatszáma:	előre és hátra	2000 rpm	2000 rpm

Anyag:	-	**Alumínium**	**Acél**	**Rozsdamentes acél**
Avdel® termékkínálat:	Eurosert®	-	M3-M10	M4-M5
	Vékony lemezes Nutsert®	M3-M10	M3-M10	M3-M10
	DK/DL		M4-M10	-
	Euro Hexsert®/Hexsert®	-	M3-M8	M6
	Nagy szilárdságú Hexsert®	-	M6-M8	-
	Squaresert®	-	M5-M8	-
POP Nut® Termék skála:	Szabvány anya*	M3-M10	M3-M8	M4-M6
	Recés anya*	M4-M8	M4-M6	-
	Zárt végű anya*	M3-M10	M3-M8	M4-M6
	Hatoldalú anya*	M4-M8	M4-M8	M4-M6
	Négyszög anya*	M4-M8	M4-M8	-
	HB csavar *	M6-M8	M6-M8	-
	Csőcsavar*	M6	M6	-

Egyéb jellemzők:	Erőbeállított üzemmód	Igen
	Löketbeállított üzemmód	Igen
	Automatikus rápörgés/lepörgés	Igen
	Szerszám nélküli tüske beszerelés	Igen
	Manuális irányváltó kiiktató	Igen
	Hidraulikus ajaktömítések és O-gyűrűk	Igen

*A *-gal jelöltekhez tüske adapter készlet szükséges (74202-02200 megtalálható a tartozék kézikönyvben 07900-01073). A ProSert XTN20 (74202) szerszám az alapkészülékből (alkatrészszáma 74202-02000) és a behelyezéshez szükséges orrszerelvényből áll.*

2,2. A csomag a következőket tartalmazza:

- 1 XTN20 vakszegecs-anya belövő
- 1 készlet M4, M5, M6, M8 orrszerelvény és tüskék
- 1 nyomtatott használati útmutató
- 1 karbantartó készlet

2,3. Fő részek

lásd 1 és 2. ábra

			Utánrendelés Pótalkatrész számok	menny.
1	Tüske	M4	07555-09004	1
		M5	07555-09005	1
		M6	07555-09006	1
		M8	07555-09008	1
2	Orrhegy	M4	07555-00904	1
		M5	07555-00905	1
		M6	07555-00906	1
		M8	07555-00908	1
3	Záróanya	-	07555-00901	1
4	Orr tok	-	74202-02021	1
5	Tokmány anya	-	74202-02022	1
6	Szűkítőhüvely	M4	07555-09104	1
		M5	07555-09105	1
		M6	07555-09106	1
		M8	07555-09108	1
7	Hajtótengely	M4	07555-01004	1
		M5	07555-01005	1
		M6	07555-01006	1
		M8	07555-01008	1
8	Tüske adapter	-	74202-02023	1
9	Orr csap	-	74202-02039	-
10	Függesztő gyűrű	-	74202-02012	1
11	Löket csúszka	-	74202-02092	1
12	Löket jelölések	-	-	-
13	Löket rögzítőpecek	-	74202-02095	1
14	Löketbeállító	-	74202-02010	1
15	Löketbeállító rovátka	-	-	-
16	Levegőbeszívó szerelvény	-	74202-02103	1
17	Kézi irányváltó ravasz	-	74202-02030	1
18	Szabályozó zár	-	74202-02038	1
19	Nyomásszabályozó	-	74202-02037	1
20	Ravasz	-	74202-02020	1
21	Nyomócsap	-	07900-00624	1

Komplett orrszerelvény	M4	07555-09884
	M5	07555-09885
	M6	07555-09886
	M8	07555-09888

** Minden mérethez hozzátartozik a záróanya (3), 07555-00901.*

Egyéb méreteket lásd: www.StanleyEngineeredFastening.com

3. Szerszám beállítás

⚠ **FONTOS - HASZNÁLAT ELŐTT OLVASSA EL A 6. ÉS 7. OLDALON A BIZTONSÁGI UTASÍTÁSOKAT.**

A szerszám használata előtt

- Válassza ki a megfelelő méretű orrszerelvényt és szerelje fel.
- Csatlakoztassa a szerszámot a levegőellátásra. A ravasz lenyomásával majd felengedésével próbálja ki a húzó és visszaálló ciklust**20**.
- Állítsa be a szerszámon a szükséges löketet/nyomást.

⚠ ***VIGYÁZAT*** *- a szerelőszerszám megfelelő működéséhez fontos a pontos tápnyomás. Ha nem megfelelő a nyomás, személyi sérülés vagy készülékkárosodás következhet be. A tápnyomás nem haladhatja meg a szerszám műszaki adatainál megadott értéket.*

4. Kezelési útmutató

⚠ **FONTOS - HASZNÁLAT ELŐTT OLVASSA EL A 6. ÉS 7. OLDALON A BIZTONSÁGI UTASÍTÁSOKAT.**

⚠ **FONTOS - AZ ORRSZERELVÉNY FEL- ÉS LESZERELÉSE ELŐTT A LEVEGŐELLÁTÁST LE KELL KAPCSOLNI VAGY LE KELL CSATLAKOZTATNI.**

4.1 Orrszerelvény (lásd 2. ábra).

Szerelési utasítás
A félkövér számok 1. ábrán látható orrszerelvény alkotóelemekre vonatkoznak.
- A levegőellátást le kell csatlakoztatni.
- Ha még fenn van, vegye le az orr tokot **4** és a tokmány anyát **5**, miközben visszahúzza a rugós orr csapot **9**.
- Helyezze be a hajtótengelyt **7** a tüske adapterbe **8**.
- Helyezze rá a tüskét **1** a hajtótengelyre **7**.
- Helyezze be a szűkítőhüvelyt **6** (ha van) a tokmány anyába **5**.
- Csavarozza rá a tokmány anyát **5** a tüske adapterre **8**, miközben visszahúzza a rugós orr csapot **9**. Húzza meg a tokmány anyát **5** jobb irányba.
- A szerszámot megtartva csavarozza az orr tokot **4** és az orrhegyet **2** az orrhegy záróanyával **3**.
- A leszereléskor fordított sorrendben kell eljárni.

Még mindig a levegő csatlakoztatása nélkül kézzel csavarozzon egy vakszegecs anyát a tüskére.
- Az orrhegyet **2** tegye rá az orr tokra **4** és rögzítse a záróanyával **3** úgy, hogy a tüske **1** kissé túlnyúljon a betéten.
- Villáskulccsal húzza meg jobbra fordítva a záróanyát **3***. Vegye le a vakszegecs anyát a tüskéről.

*A karbantartó készletben szereplő cikkekre utal, 07900-09301 a 13. oldalon.

4.2 Levegő ellátás

- Minden szerszámhoz a használt sűrített levegő legkisebb nyomása 5.0 bar.
- Nyomásszabályozót és automata olajozó/szűrő rendszert kell alkalmazni a levegőellátás fő vezetéken a szerszámtól 3 méteres távolságon belül (lásd 4. ábra).
- A levegőtömlőre a legkisebb névleges üzemi nyomás értéknek a rendszerben keletkező legnagyobb nyomás 150%-ának vagy 10 barnak kell lennie, a kettő közül a nagyobbnak.
- A légtömlőnek olajállónak kell lennie, kopásálló külsővel és páncélozottnak kell lennie, ha az üzemi körülmények a tömlő sérülését okozhatják.
- Minden légtömlőnek legalább 6,4 milliméter furatátmérőjűnek KELL lennie.

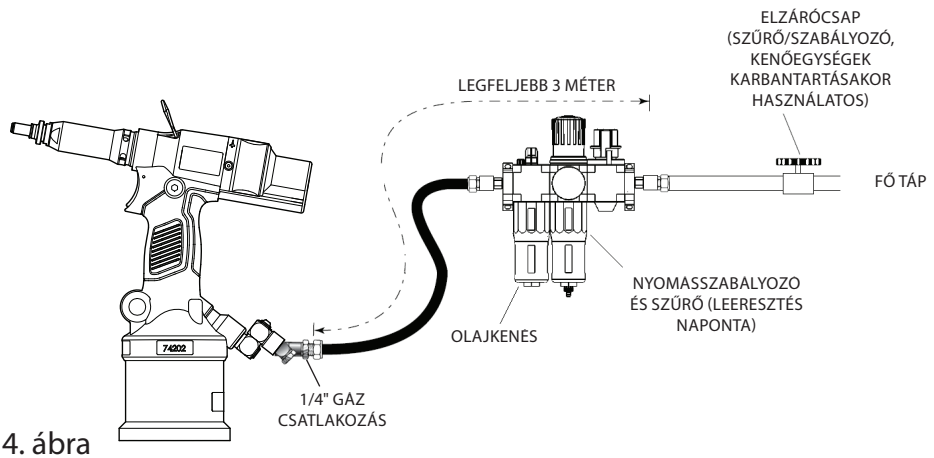

4. ábra

Ha a fenti rendszer nem áll rendelkezésre, a következőt lehet tenni:

- Ha nincs olajozó a levegőellátáson, első használat előtt vagy üzembe helyezéskor öntsön néhány csepp tiszta, könnyű kenőolajat a szerszám levegőnyílásába. Folyamatos használat közben a légtömlőt két-három óránként a levegőellátásról le kell csatlakoztatni és a szerszámot meg kell kenni.
- Szivárgás ellenőrzése. A sérült tömlőket, csatlakozókat újakra kell cserélni.
- Ha nincs szűrő a nyomásszabályozón, akkor a levegővezetéket légtelenítéssel tisztítsa meg a felgyülemlett piszoktól, víztől, mielőtt a tömlőt a szerszámra csatlakoztatná.

4.3 Beállítási utasítások

- A löketbeállítás főleg kisebb, M3-M4-es betéteknél használatos.
- Ha a szerszámot optimális löketre kívánja beállítani, akkor a löket beállítót a legkisebb löketre (3 mm), a nyomásszabályozót **19** a legnagyobb értékhez kell fordítani.
- Ha a szerszámot optimális nyomásra kívánja beállítani, akkor a löket beállítót a legnagyobb löketre (7 mm), a nyomásszabályozót **19** a legkisebb értékhez kell fordítani.

Ha különböző vastagságokról van szó, fontos hogy a szerszámot optimális nyomásra és ne optimális löketre állítsuk be. Az optimális nyomást a maximális fogásmélységhez állítsa be.

4.3.1. Löket beállítás (lásd 1A, 3. ábra)

Ha a szerszámot löketbeállítással kívánja használni, a nyomásszabályozót **19** a legnagyobb nyomásra kell csavarni, majd a löketbeállításon be kell állítani a kívánt lökethosszt:

- Nyissa ki a löket csúszkát **11**.
- A löket rögzítőpecek **13** kilazul.
- A nyilak mutatják a löketirányokat.
- A minimálisról indulva növelje a löketet, amíg optimális nem lesz az elért alakváltozás.
- A skála mutatja a jelenlegi lökethosszt.
- A látható lépésközök **12** az egyik oldalon a 3, 5 és 7 mm, a másik oldalon a 4 és 6 mm.
- Az adott lökethossz beállításához a löketbeállító **14** hátsó részét kell a jelhez állítani.
- Mindegyik rovátka **15** +- 0,1 mm-rel egyenlő a löketbeállítón **14**.
- Zárja a löket csúszkát **11**, mielőtt használná az adott alkalmazásra.
- A löketzárat aktiválja a löketcsúszda **11** bezárása, ha a szerszám függőleges helyzetben van.
- A szerszám ekkor készen áll a használatra.

4.3.2. Nyomás beállítás (lásd 1B, 3. ábra)

Ha a szerszámot nyomásbeállítással kívánja használni, akkor a löketbeállítót **14** 7 mm-re kell csavarni, majd a nyomásszabályozót **19** teljesen ki kell csavarni a minimális nyomásra, majd utána kell beállítani a szükséges nyomást:

- Először a vakszegecs anya alakja nem változik meg, a szerszám pedig kipörög.
- Csavarja be a nyomásszabályozót **19** 1 rovátkával és próbálja újra.
- Ismételje a nyomásszabályozóval a műveletet **19**, amíg optimális nem lesz az elért alakváltozás.
- 1 rovátka a nyomásszabályozón **19** körülbelül 20 N húzóerőnek felel meg.
- Amikor bekövetkezik, ellenőrizze a vakszegecs anyán az alakváltozást, és szükség esetén növelje tovább az erőt.
- A vakszegecs anyák közötti eltérésekre számítva növelje még 1-2 rovátkával.
- A szerszám ekkor készen áll a használatra.

5. Használat módszere

A vakszegecs anya behelyezése (lásd 3. ábra).

A vakszegecs anya behelyezése.
- Ellenőrizze, hogy a jó vakszegecs anyát választotta-e ki.
- Nyomja a vakszegecs anyát az alapba.
- Ellenőrizze, hogy az orrszerelvény jó szögben (90°) legyen a munkához.
- Nyomja a szerszámmal a vakszegecs anyát, hogy rápörögjön.
- Miután teljesen, rendesen beillesztette, nyomja le a ravasz **20** kapcsolót és kezdje meg a behelyező ciklust.
- Nyomja a ravaszt **20**, amíg a vakszegecs anyát teljesen be nem ültette és le nem vált a szerszámról.

Ha egy vakszegecs anya beragad, a kézi irányváltó ravasz **17** megnyomásával fordítsa meg a tüskét **1** és pörgesse le a vakszegecs anyát. Másik lehetőség, hogy lecsatlakoztatja a levegő ellátást és a karbantartó készletben található 4 mm-es csapkiszedővel **21** letekeri a tüskét az orr tokon keresztül **4**, ahogyan az 1. ábra mutatja.

⚠ ***VIGYÁZAT*** *- ne erőltesse a behelyezést, mert megsérülhet a szerszám vagy az anyag.*

6. A szerszám karbantartása

Szakembernek rendszeresen karbantartást kell végezni, teljes átvizsgálást kell végezni évente vagy 500 000 ciklus után, amelyik korábban bekövetkezik.

Tisztítás és karbantartás

⚠ CSATLAKOZTASSA LE A LEVEGŐELLÁTÁST

Az orrszerelvényt hetente kell karbantartani vagy 5000 ciklus után

⚠ ***VIGYÁZAT*** *- Amint a légszelepekben, a légszelepek körül, ahol a pneumatikus henger a műanyag fogantyúhoz kapcsolódik gyűlik, a piszkot, port mindig ki kell fúvatni száraz levegővel a fő házból. A művelet végzésekor viseljen jóváhagyott védőszemüveget és jóváhagyott porvédő maszkot.*

⚠ ***VIGYÁZAT*** *-A szerszám nemfémes részeit soha ne tisztítsa oldószerrel vagy más erős vegyszerrel. Ezek a vegyszerek meggyengíthetik az alkatrészek anyagát.*

- Csatlakoztassa le a levegőellátást.
- Szerelje le a teljes orrszerelvényt fordított sorrendben, mint ahogy a felszerelési utasításnál szerepel, 10. oldal(4.1).
- A kopott, sérült alkatrészeket újakra kell cserélni.
- Különösen figyeljen a tüske kopására.
- Szerelje a felszerelési utasítás szerint.

6.1 Napi karbantartás

- Szivárgás ellenőrzése. A sérült tömlőket, csatlakozókat újakra kell cserélni.
- Ellenőrizze, hogy a jó orrszerelvény és jól van-e felszerelve.
- Ellenőrizze, hogy a szerszám löket megfelelő-e a kiválasztott vakszegecs behelyezésére. Lásd Löket beállítás, 12. oldal (4.3.1.).
- Vizsgálja át a tüskét **1**az orrszerelvényben, nem mutatja-e kopás, sérülés jeleit. Ha igen, cserélje ki.

6.2 Heti karbantartás

Karbantartó készlet, 07900-09301		
Alkatrész-szám	Megnevezés	Menny.
07900-00624	4 mm-es csapkiszedő	1
07900-00632	17 mm/19 mm villáskulcs	1
07900-00225	5 mm-es hatszögletű kulcs	1

- Olaj- és levegő szivárgás keresése a légtömlőn, a szerelvényeken és a szerszámon.
- A szerszámot vízszintesen elfektetve nyissa ki az olajdugót és ellenőrizze az olajszintet: ha alacsony, töltse fel, lásd "Szerviz kézikönyv, 6. szakasz".

A teljes szervizelés, hibakeresés és karbantartási utasításokat lásd a Szerviz kézikönyvben **07900-09302.**

7. Megfelelőségi nyilatkozat

Az **Avdel UK Limited, Stanley House, Works Road, Letchworth Garden City, Hertfordshire, SG6 1JY UNITED KINGDOM** ezennel teljes felelősségünk tudatában kijelentjük, hogy az alábbi termék:

Megnevezés ProSert™ XTN20 hidropneumatikus vakszegecs-anya szerszám
Márka/Modell POP-Avdel 74202
Sorozatszám:

amelyre ez a nyilatkozat vonatkozik, megfelel a következő szabványoknak:

ISO 12100:2010	EN ISO 28927-5:2009
EN ISO 11202:2010	EN ISO 3744:2010
EN ISO 4413:2010	EN ISO 11148-1:2011
EN ISO 4414:2010	EN 28662-1: 1993

A műszaki dokumentáció összeállítása az 1. melléklet 1.7.4.1 szakasza szerint, a következő irányelveknek megfelelően történt:

2006/42/EK, Gépekre vonatkozó irányelv
UK Statutory Instruments 2008 No 1597 - The Supply of Machinery (Safety) Regulations refers.

A. K. Seewraj
Műszaki igazgató – EU Blind Fastening
Avdel UK Limited, Stanley House, Works Road, Letchworth Garden City, Hertfordshire, SG6 1JY UNITED KINGDOM

Kiállítás helye: Letchworth Garden City
Kiállítás ideje: 01-04-2015

A gép megfelel a 2006/42/EC gépi irányelvnek

STANLEY®
Engineered Fastening

8. Védje befektetését!

POP®Avdel® VAKSZEGECS-ANYA SZERSZÁM JÓTÁLLÁS

A STANLEY Engineered Fastening garantálja, hogy minden általa gyártott elektromos szerszám normál használat és karbantartás mellett gyártási- és anyaghibától mentesen fog működni, és a szerszámhoz egy (1) év garanciát biztosít.

Ez a garancia a szerszám első vásárlója általi normál használatra vonatkozik.

Nem tartozik a garancia hatálya alá:

Természetes elhasználódás és kopás.
Az időszakos karbantartásra, javításokra, valamint a természetes kopás és elhasználódás miatt szükségessé váló alkatrészcserékre nem terjed ki a garancia.

Gondatlan és rendeltetésellenes használat.
Helytelen kezelésből, tárolásból, rendeltetésellenes vagy gondatlan használatból, balesetből vagy hanyagságból származó anyagi károkra nem terjed ki a garancia.

Illetéktelen javítás vagy átalakítás.
Nem a STANLEY Engineered Fastening személyzete vagy megbízott szervizei által végzett javításból, tesztbeállításból, karbantartásból, változtatásból vagy módosításból eredő meghibásodások és károk nem tartoznak a garancia hatálya alá.

Minden egyéb, többek között a termék eladhatóságára vagy bizonyos célra való alkalmasságára vonatkozó bármilyen kifejezett vagy beleértett garancia lehetősége kizárt.

Amennyiben a szerszámmal kapcsolatos garanciális igénye merül fel, juttassa el a szerszámot a legközelebbi, gyárunk által megbízott szervizbe. A POP®Avdel® által megbízott, az USA-ban és Kanadában működő szervizközpontjaink listájának ügyében keressen minket ingyenesen hívható telefonszámunkon: (877)364 2781.

Az USA-n és Kanadán kívül az Önhöz legközelebbi STANLEY **Engineered** Fastening képviseletet az alábbi honlapon találhatja: **www.StanleyEngineeredFastening.com**.

STANLEY Engineered Fastening díjmentesen kicseréli az anyag vagy gyártási hibásnak bizonyult alkatrészt, majd bérmentesítve visszaküldi. Ez a jelen garanciához kapcsolódó egyetlen kötelezettségünk. A STANLEY Engineered Fastening semmilyen körülmények között nem felelős a jelen szerszám megvásárlásának vagy használatának okán bekövetkező semmilyen járulékos vagy speciális kárért.

Regisztrálja a vásárolt szerszámot online.

Garanciájának regisztrálásához látogasson el honlapunkra:
http://www.stanleyengineeredfastening.com/popavdel-powertools/warranty-card

Köszönjük, hogy STANLEY Engineered Fastening POP®Avdel® márkájú szerszámot választott.

STANLEY®
Engineered Fastening

Avdel UK Limited
Stanley House, Works Road
Letchworth Garden City, Hertfordshire SG6 1JY
Tel. +44 1582 900-000 · Fax -001
enquiries2@sbdinc.com

Find your closest STANLEY Engineered Fastening location on
www.stanleyengineeredfastening.com/contact
For an authorized distributor nearby please check
www.stanleyengineeredfastening.com/econtact/distributors

Manual Number	Issue	C/N
07900-09300	B	15/215

© 2015 Stanley Black & Decker, Inc.

Holding your world together®, Avdel®, Eurosert®, Nutsert®, Hexsert® and Squaresert® are registered trade marks of Avdel UK Limited. ProSert™ is a trade mark of Avdel UK Limited. POP Nut® is a registered trade mark of Newfrey LLC.
The names and logos of other companies mentioned herein may be trademarks of their respective owners.
Data shown is subject to change without prior notice as a result of continuous product development and improvement policy. Your local STANLEY Engineered Fastening representative is at your disposal should you need to confirm latest information.